B 552

Sliding screen door roller

Puerta de malla deslizante: Rodillos

Rouleau pour moustiquaire coulissante

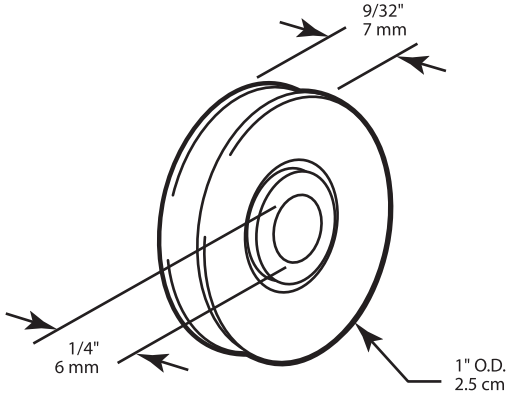

NOTE: Installation drawings are typical for this style of replacement part. They may not show a part identical to the one you are installing.

NOTA: Los dibujos para la instalación son genéricos para repuestos de este tipo; por lo que podrían no mostrar una pieza idéntica a la que usted esté instalando.

REMARQUE : Les dessins d'installation sont typiques pour ce style de pièce de rechange. Ils pourraient ne pas illustrer une pièce identique à celle que vous installez.

B 552-INS

©2025 Prime-Line

1980 Orange Tree Lane, Suite 100, Redlands, CA 92374

For warranty information and other available finishes, visit our website: **primelineparts.com**

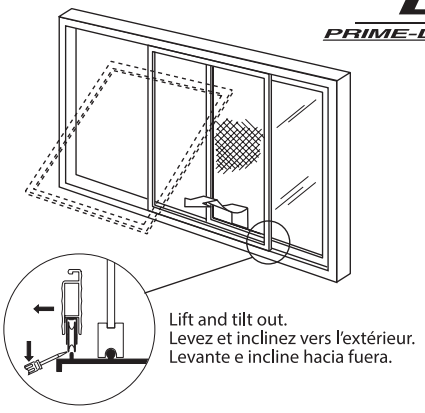

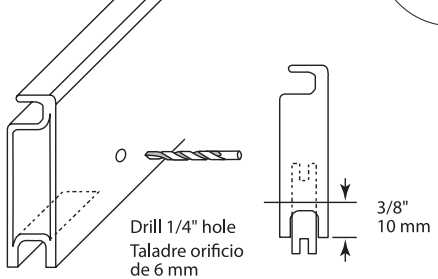

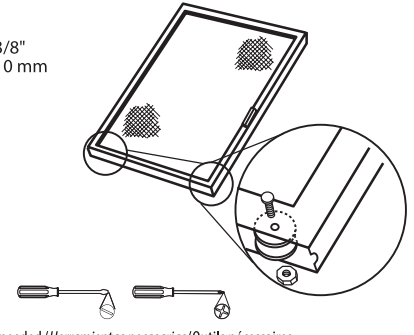

Tools needed/*Herramientas necasarias*/Outils nécessaires